Messkonzept für PV-Anlage < 30 kWp und Wärmepumpe mit Speicher und Inselbetrieb

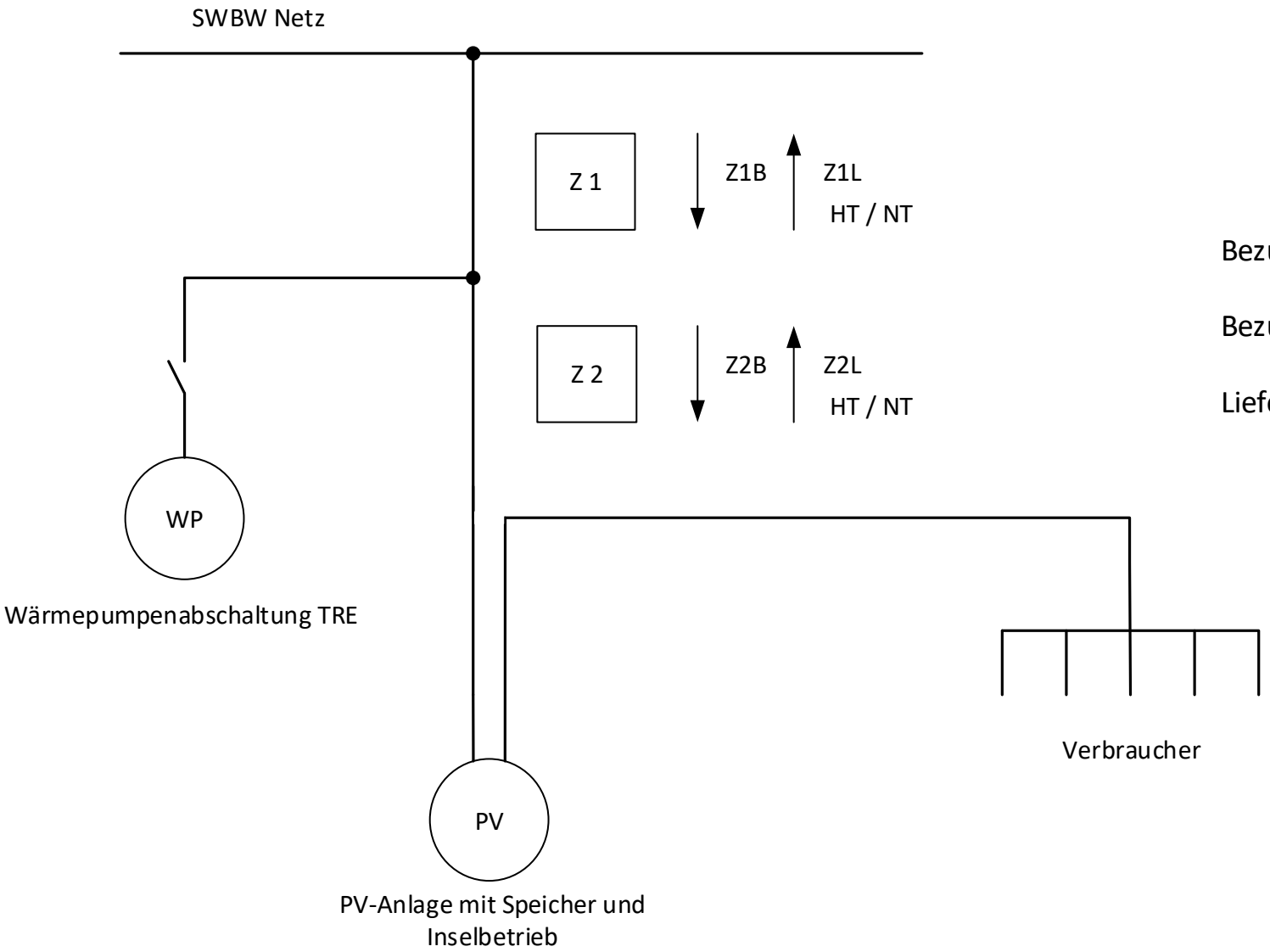

Bezug: Z2B

Bezug-Wärmepumpe: Z1B - Z2B HT/NT

Lieferung: Z1L